DESKTOP ARMY EX.21 デスクトップアーミー

SENTINEL GLORY

二子玉 舞

取扱説明書

セット内容

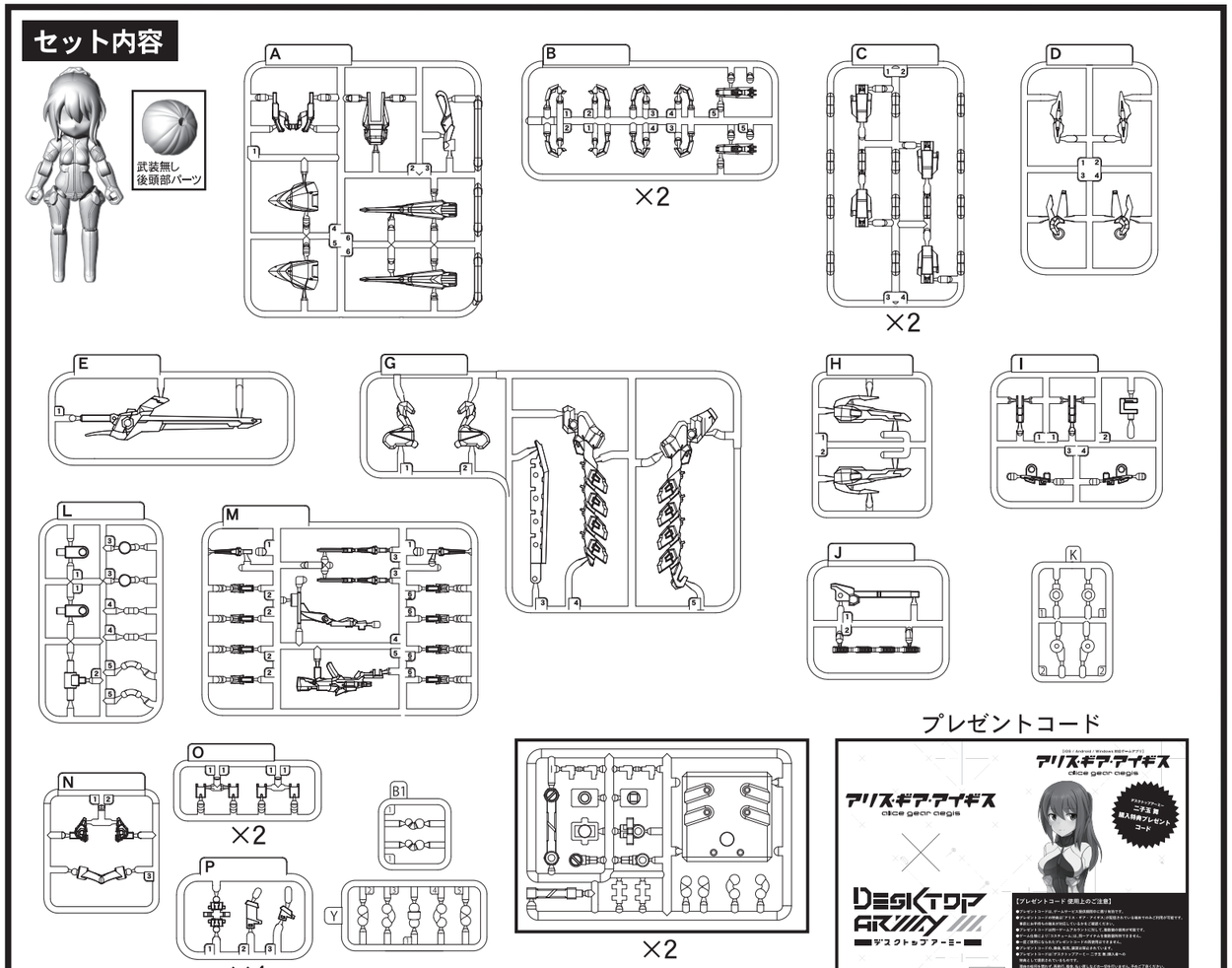

プレゼントコード

※製造の都合上、ランナーの形状は商品と異なる場合がございますのでご了承ください。

●こちらの画像を参考に武装を組み立ててください。　アンダーゲートを使用している箇所が有るので注意してください。

※パーツはニッパー・カッター等できれいに切り取ってください。(ケガには十分に注意してください。)

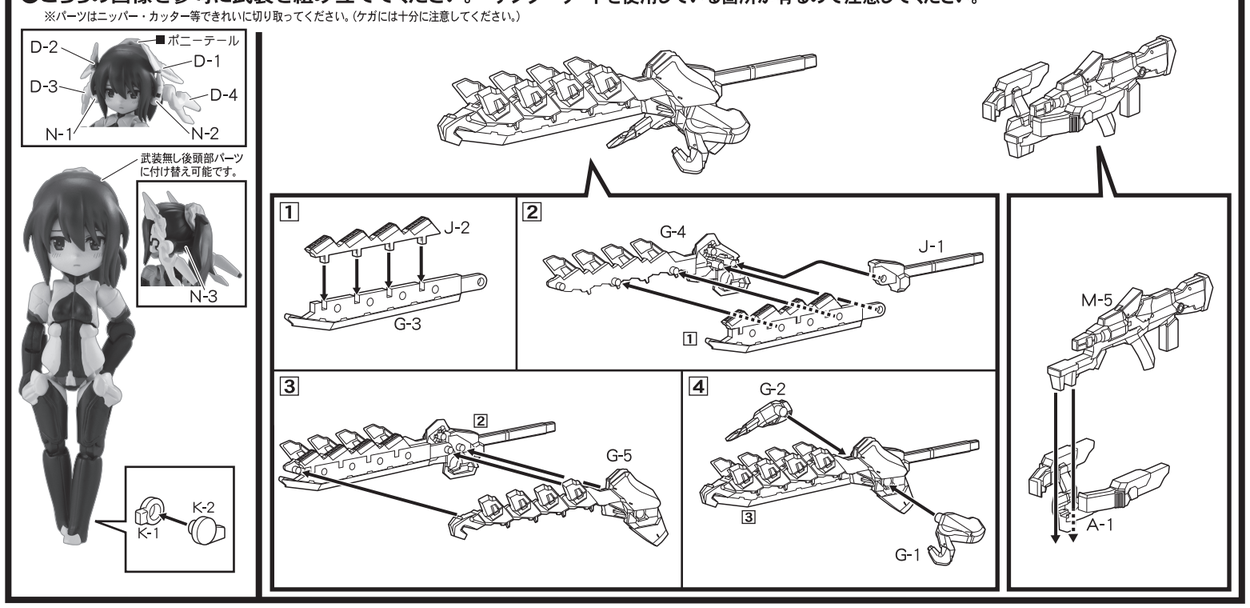

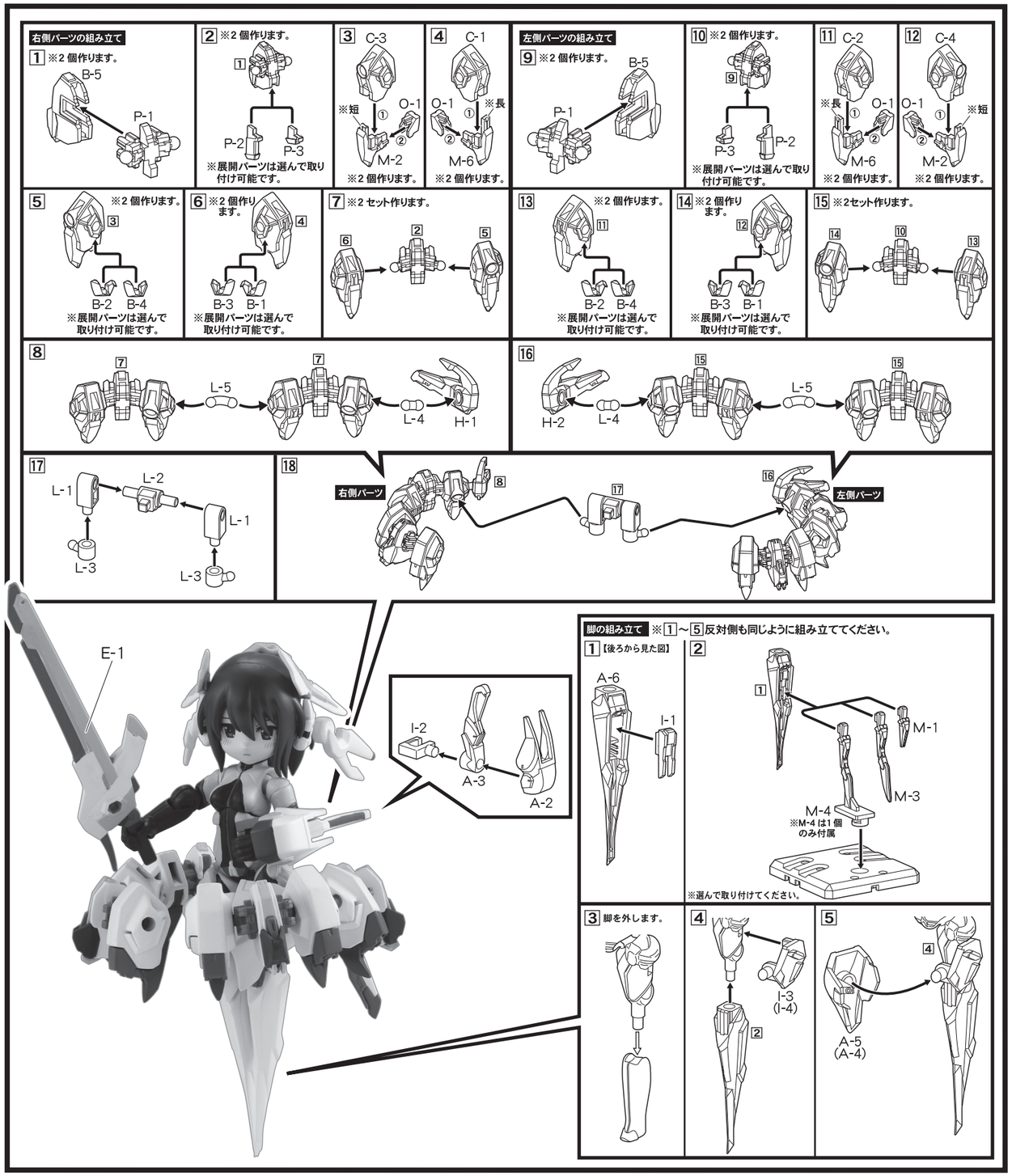

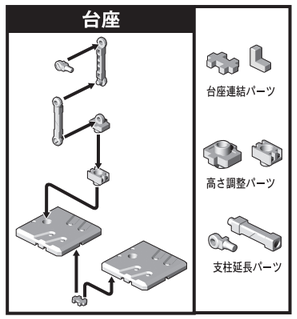

延長関節

延長関節を差し換えることによってポージングの幅が格段に広がります。汎用延長関節は好きな箇所に差し換えてお使いください。股関節用延長関節は図を参考に上下左右注意して取り付けてください。

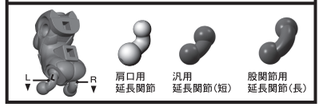

※画像と商品とは多少異なりますのでご了承ください。

© Pyramid,Inc. / COLOPL,Inc.
© MegaHouse

MegaHouse

BANDAI NAMCO